Розріз по осі водозливу
М 1:100

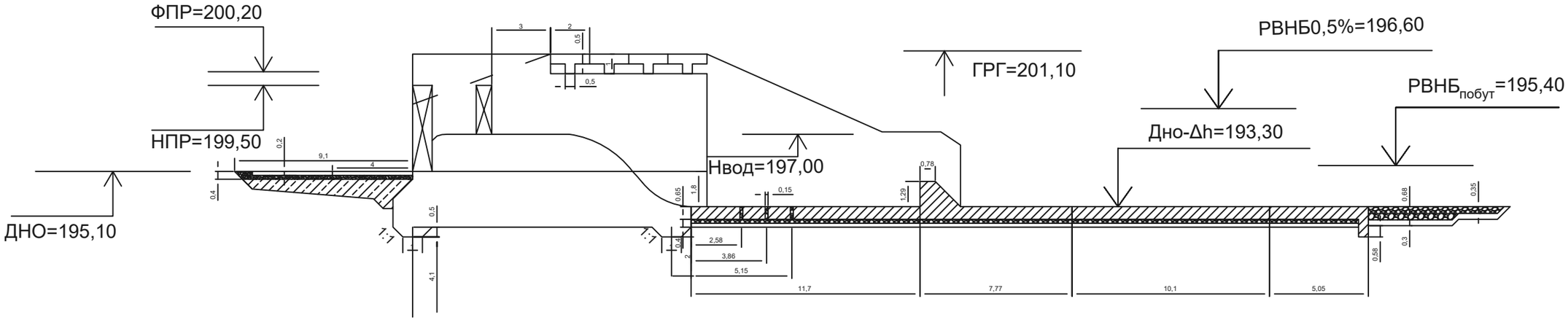

Поздовжній профіль грунтової греблі

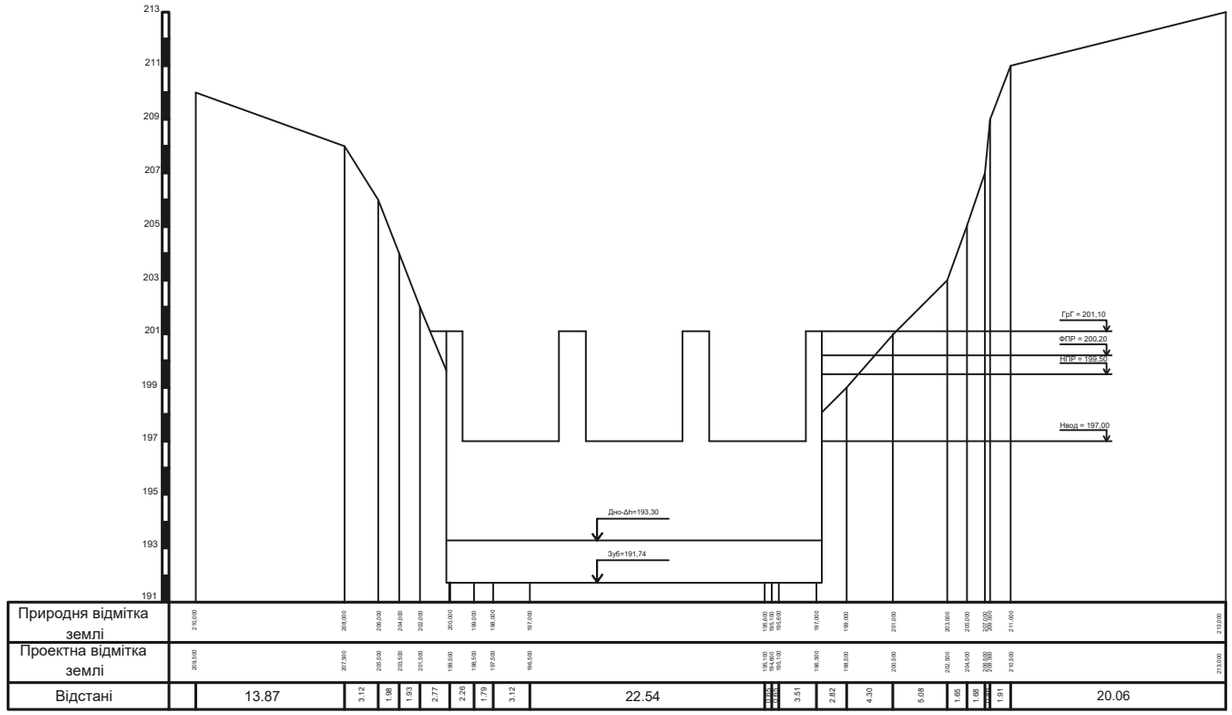

Генеральний план гідровузла з грунтовою греблею
М 1:1000

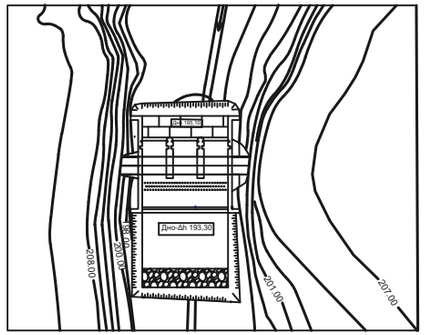

					Кваліфікаційна робота бакалавра			
					Кафедра водопостачання та водовідведення			
Зм.	Арк.	№ документа	Підпис	Дата				
Зав. каф.		Хорунжий В.П.			Розробка гідровузла з відкритим водозливом для потреб водопостачання	Стадія	Лист	Листів
Керівник		Дупляк О.В.				КРБ	2	5
Розробив		Сапон І.К.						
					Розріз по осі водозливу. Поздовжній профіль грунтової греблі. Генеральний план гідровузла з грунтовою греблею	КНУБА, ФІСЕ гр. ГБ-21. Київ 2025		