Тепловая схема трубопроводов турб. цеха
Изм. Кол. № докум. Подпись Дата
Разраб.
Провер.
Литера Масса Масшт.
Лист Листов

Поздовжній розріз

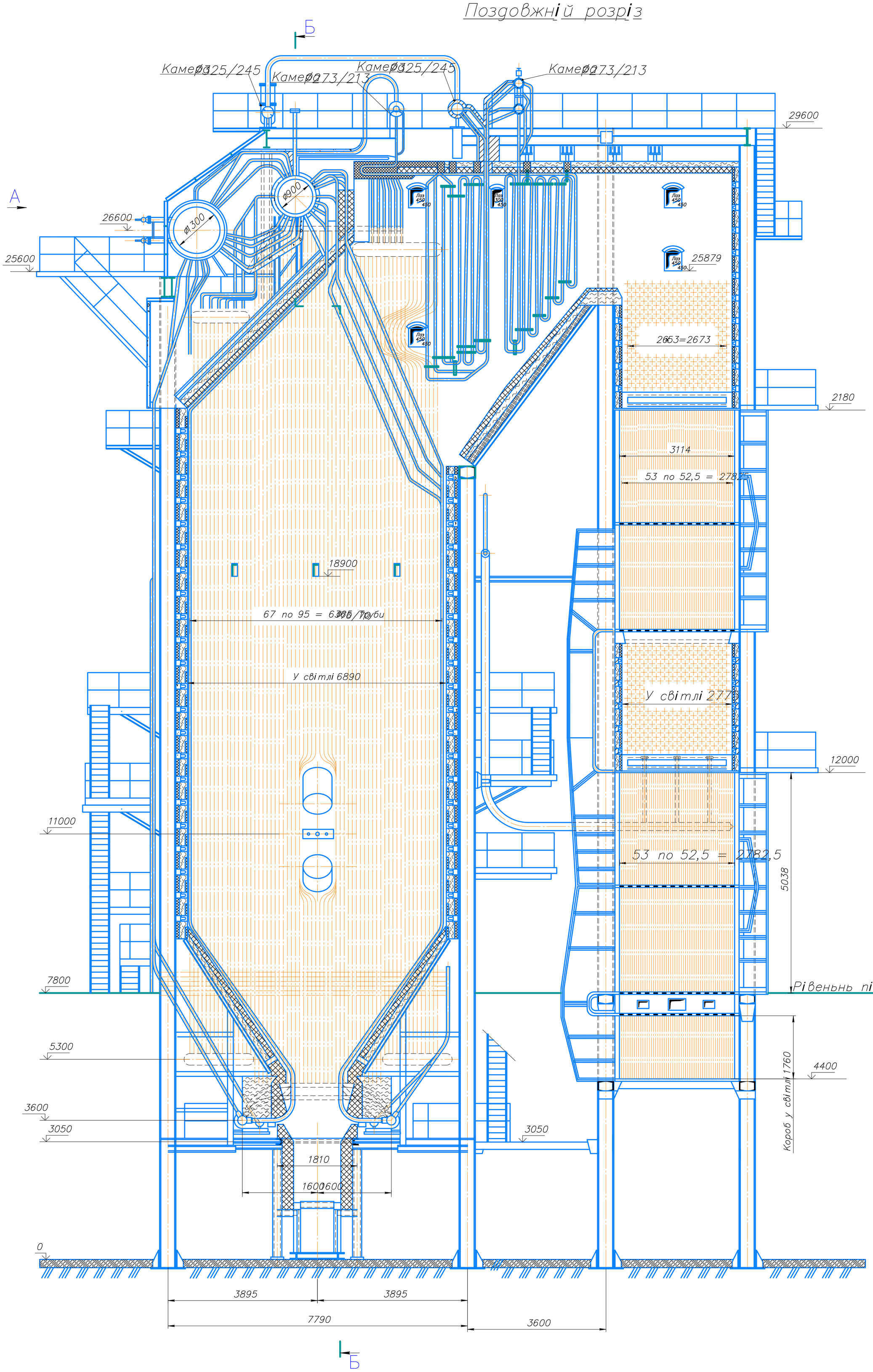

				Дипломна робота	
	Прізвище	Підпис		Поздовжній переріз котла ТП-100	Лист 4 / Лист 5
Розроб.	Вакуленко				
Перевір.	Гламаздін				
				Кафедра теплотеніки	ТЕ-41

ПД 7.092501.

Вид А

Б – Б

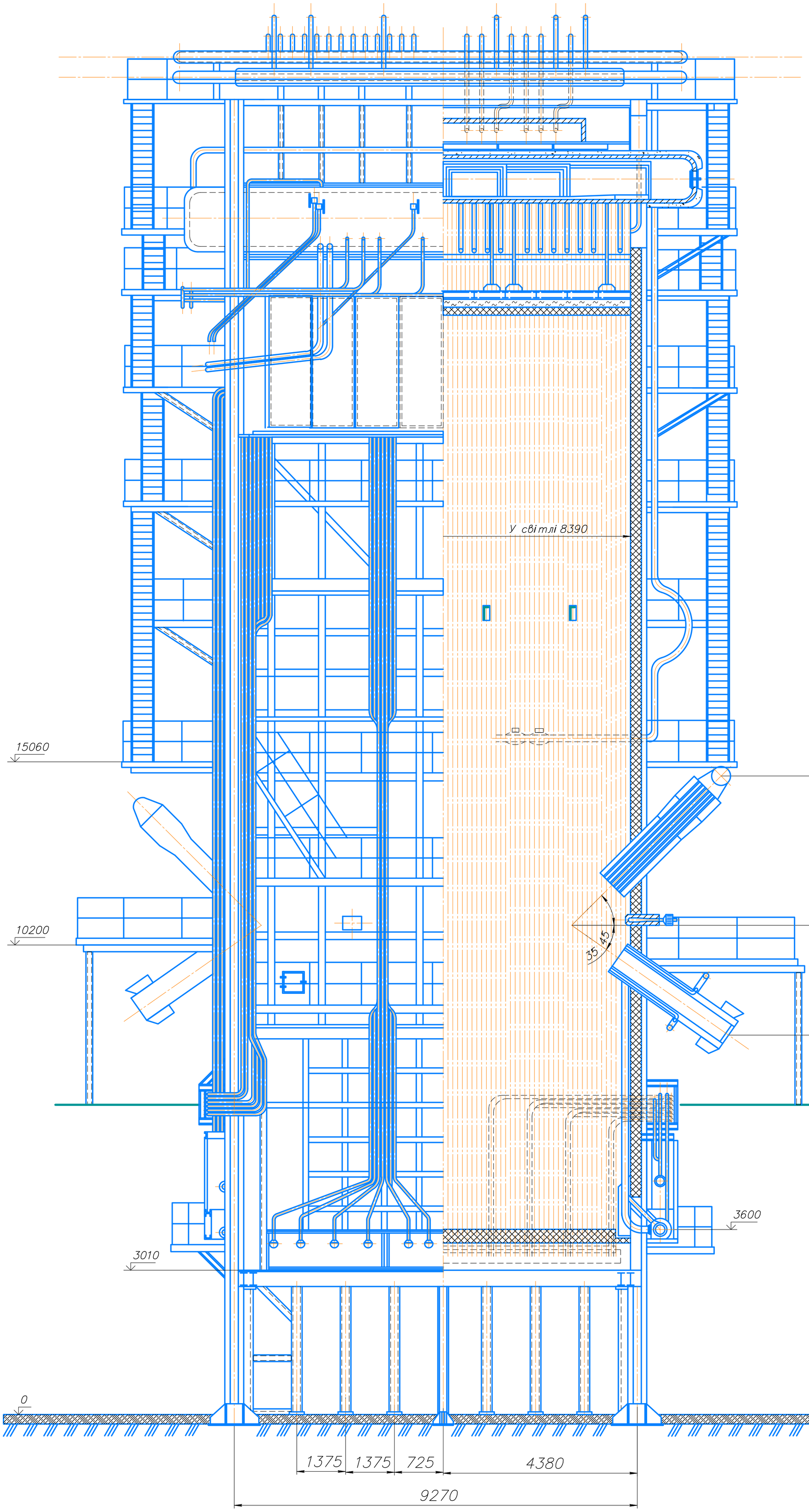

Умовні позначення

	Шамотна цегла
	Шамот легковаговий
	Асбест
	Вогнестійка глина
	Бетон

				Дипломна робота	
		Прізвище	Підпис	Поперечний переріз котла ТП-100	Лист 3 / Лист 5
Розроб.		Вакуленко			
Перевір.		Гламаздін			
Н.контр.				Кафедра теплотеніки	ТЕ-41

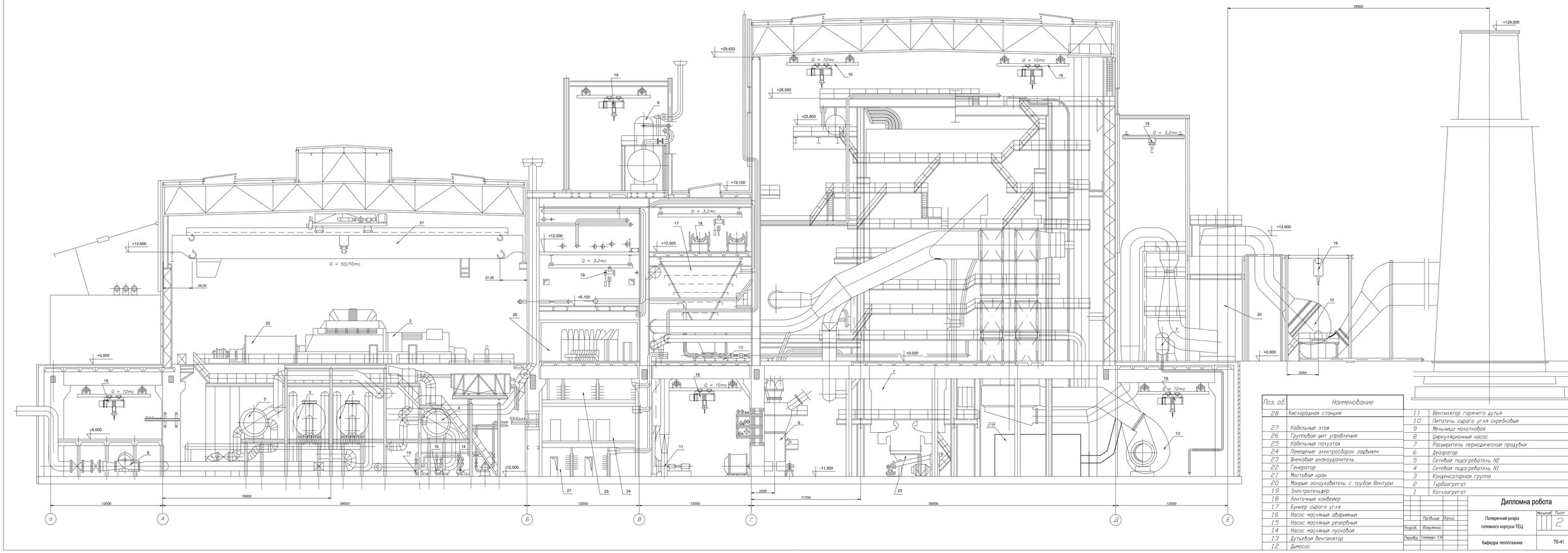

Поз. об.	Наименование
28	Кислородная станция
27	Кабельный этаж
26	Групповой щит управления
25	Кабельный полуэтаж
24	Помещение электроборок задвижек
23	Шнековый шлакоудалитель
22	Генератор
21	Мостовой кран
20	Мокрый золоуловитель с трубой Вентури
19	Электротельфер
18	Ленточный конвеер
17	Бункер сырого угля
16	Насос масляный аварийный
15	Насос масляный резервный
14	Насос масляный пусковой
13	Дутьевой вентилятор
12	Дымосос
11	Вентилятор горячего дутья
10	Питатель сырого угля скребковый
9	Мельница молотковая
8	Циркуляционный насос
7	Расширитель периодической продувки
6	Деаэратор
5	Сетевой подогреватель №2
4	Сетевой подогреватель №1
3	Конденсаторная группа
2	Турбоагрегат
1	Котлоагрегат

			Дипломна робота	
	Прізвище	Підпис	Поперечний розріз головного корпуса ТЕЦ	Масштаб / Лист 2 / Листів 5
Розроб.	Вакуленко			
Перевір.	Гликанян П.М.		Кафедра теплотехніки	ТЕ-41

Схема автоматики горячого повітря млина "А" К–5

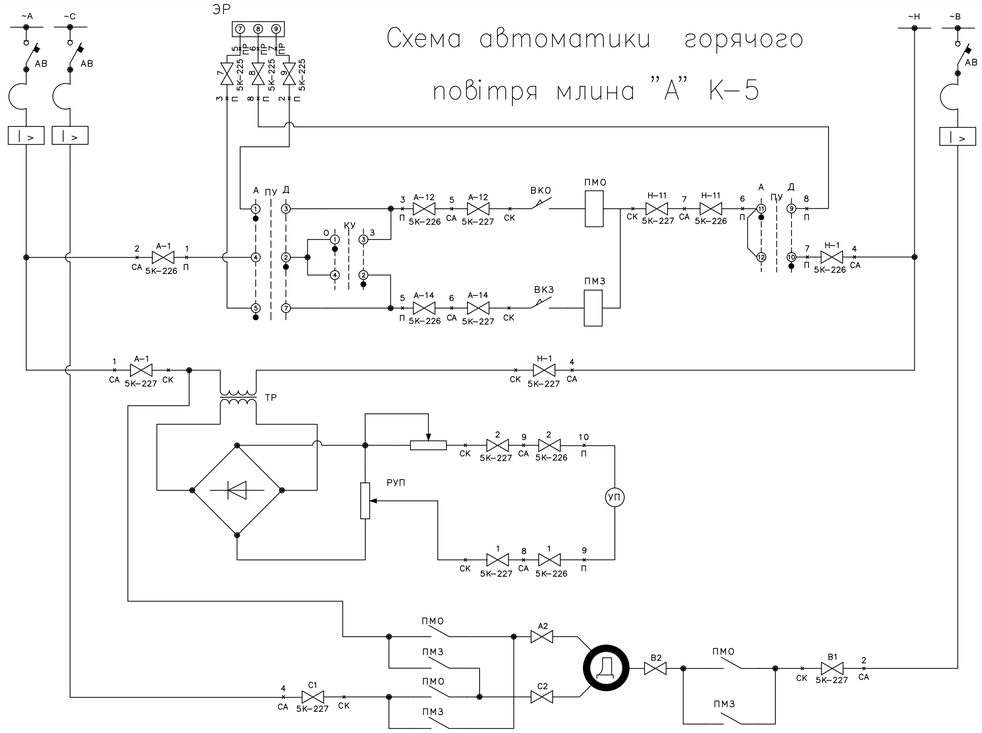

Условные обозначение

1 А–1 СА 5К–226 — Жилка А-1 в кабеле №5К-226 клемма №1 на сборке автоматики

ПР - панель регуляторов, ряд зажимов №2, клеммник I

П - панель №4, ряд зажимов №2, клеммник IV

СА - сборка автоматики, шкаф 3, р.з. №1, клеммник I

СК - соединительная коробка

Схема автоматики загального повітря К–5

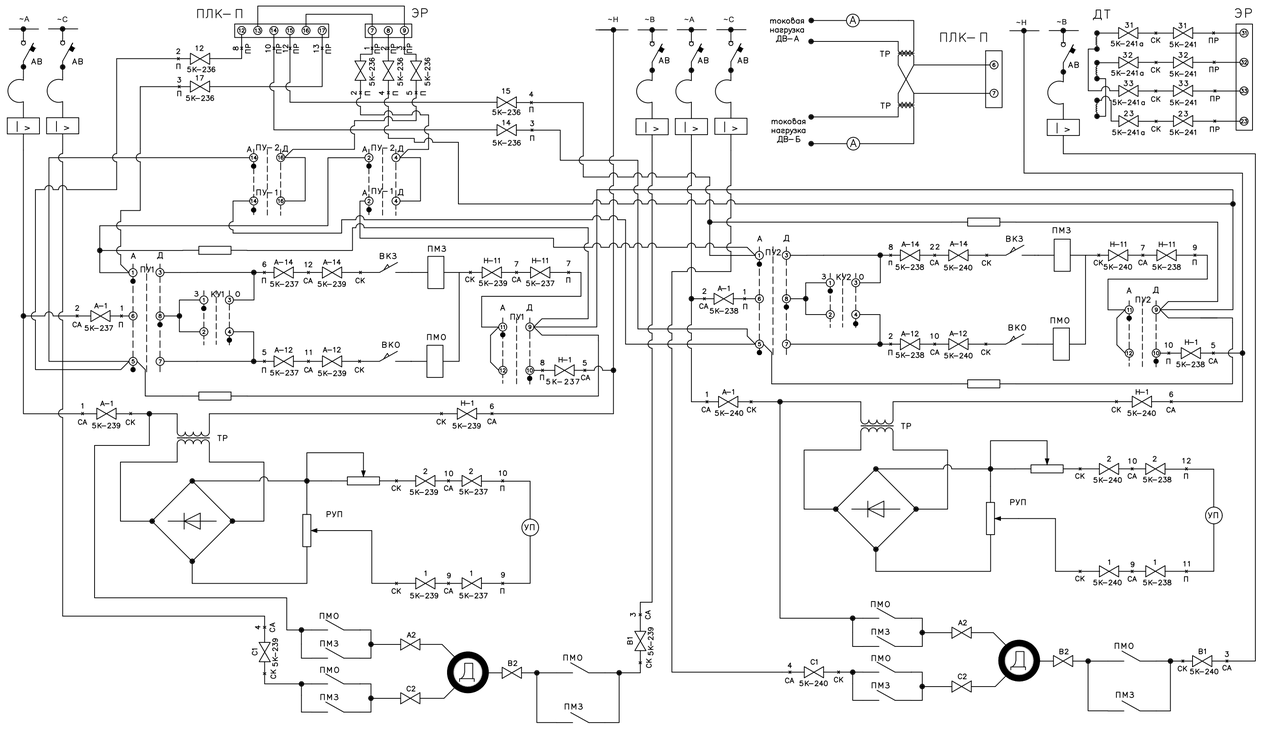

Условные обозначение

2 А–1 СА 5К–240 — Жилка А-1 в кабеле №5К-240 клемма №2 на сборке автоматики

ПР - панель регуляторов, ряд зажимов №2, клеммник VII

П - пульт, панель №5, ряд зажимов №3, клеммник I, II

СА - сборка автоматики, шкаф 4, р.з. №1, клеммник I, II

СК - соединительная коробка

					Дипломна робота	
Изм.	Лист	№докум.	Підпис	Дата		
Розробив		Вакуленко			Схема автоматики горячого повітря млина "К" К–5 Схема автоматики загального повітря К–5	Лист 5 / Листів 5
Перев.		Гламазін				
					Кафедра теплотехніки	ТЕ–41